Введение в дополнительную образовательную программу «Авиа-киберспорт»

Педагог дополнительного образования

Хламов Денис Владимирович

Введение в дополнительную образовательную программу «Авиа-киберспорт»

Педагог дополнительного образования

Хламов Денис Владимирович

Введение в дополнительную образовательную программу «Авиа-киберспорт»

Педагог дополнительного образования

Хламов Денис Владимирович

Давайте знакомиться!

Самый тяжелый самолёт

АН-225, взлётная масса – 640 т.

Самый популярный пассажирский самолёт

Boeing-737, взлётная масса – 52 т.

Сравнение массы

1 самолёт

Boeing-737

=

15 автомобилей

Газель

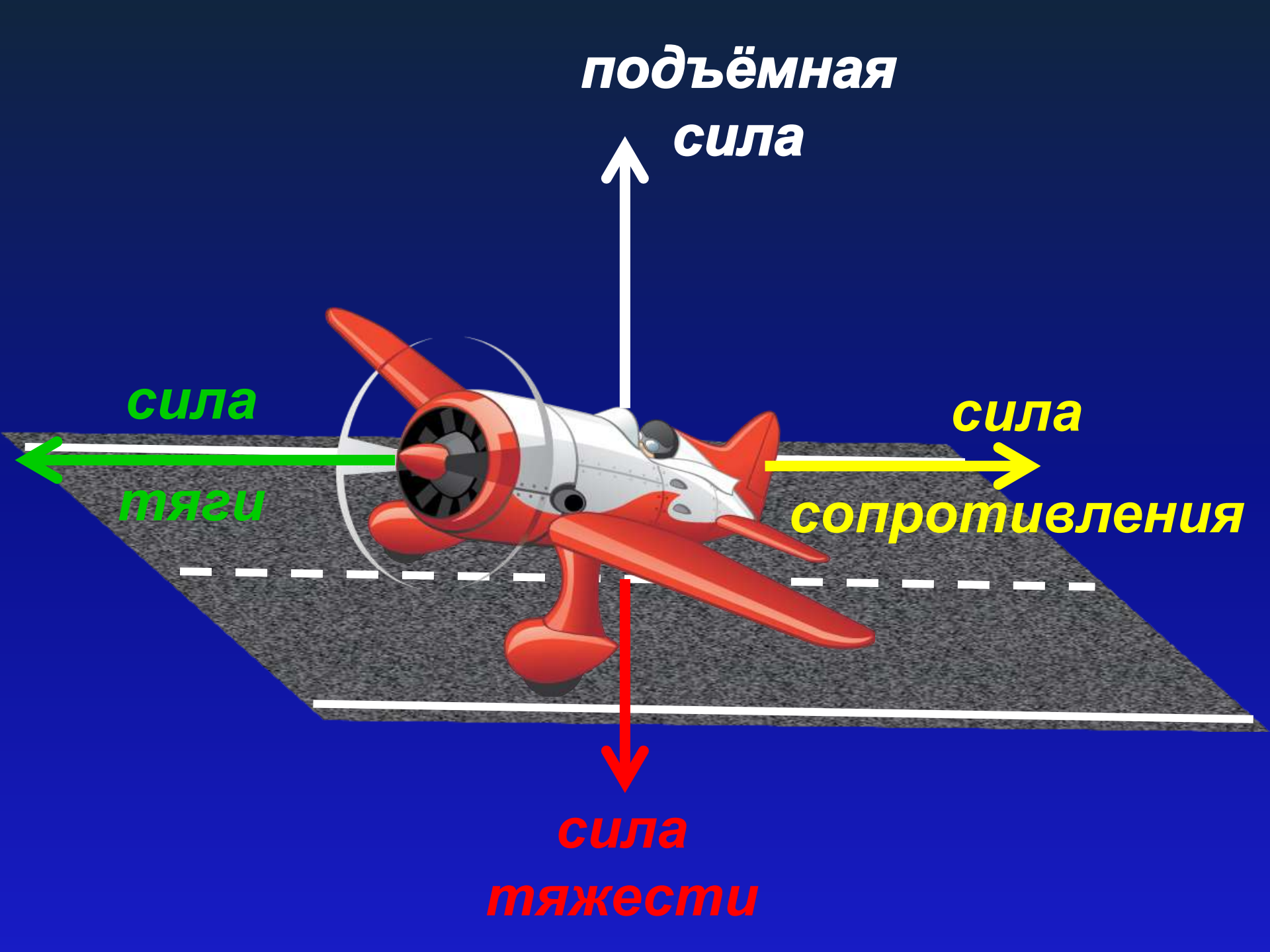
подъёмная сила
сила тяги
сила сопротивления
сила тяжести

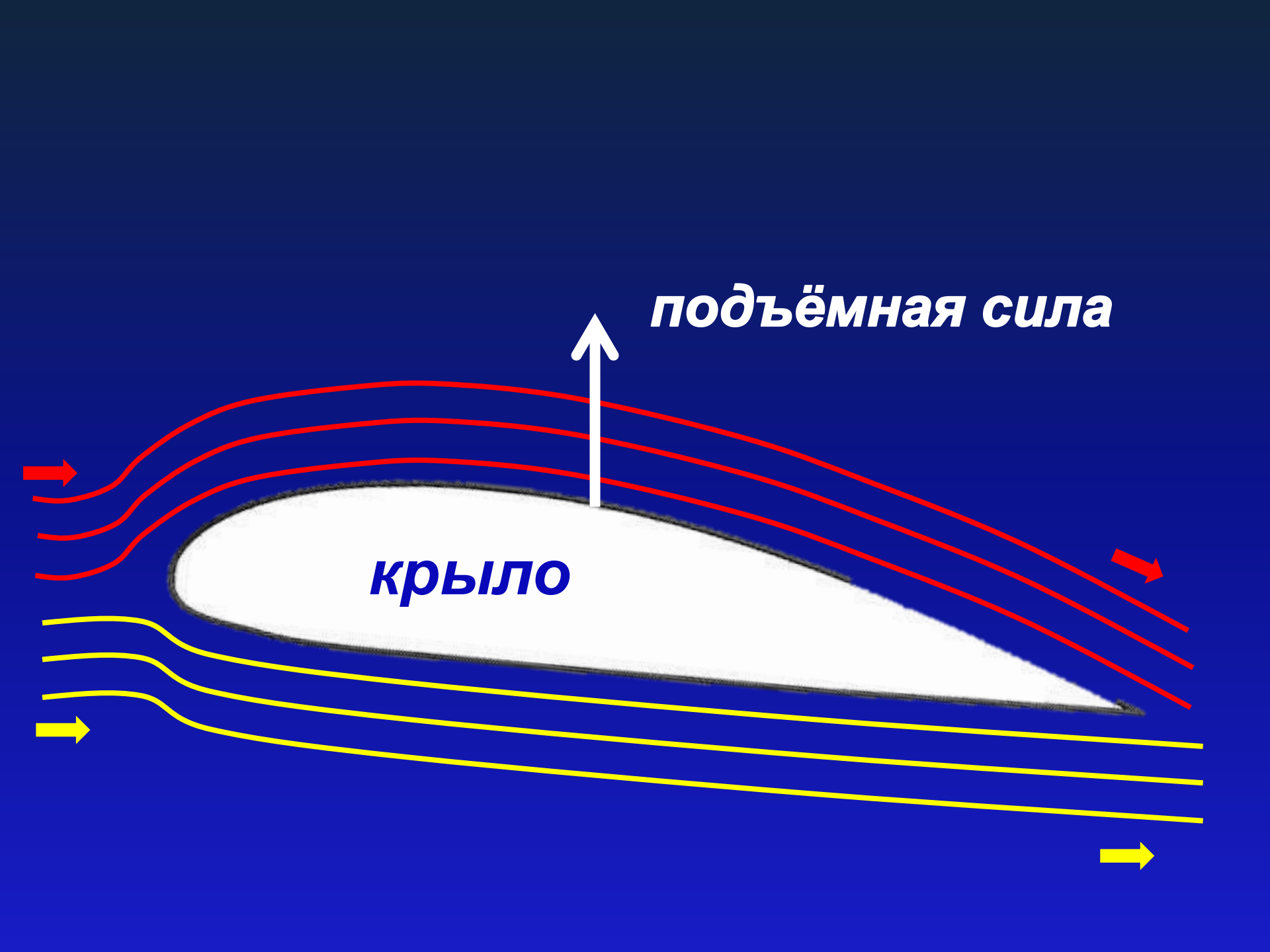
подъёмная сила
крыло

abode
00

5

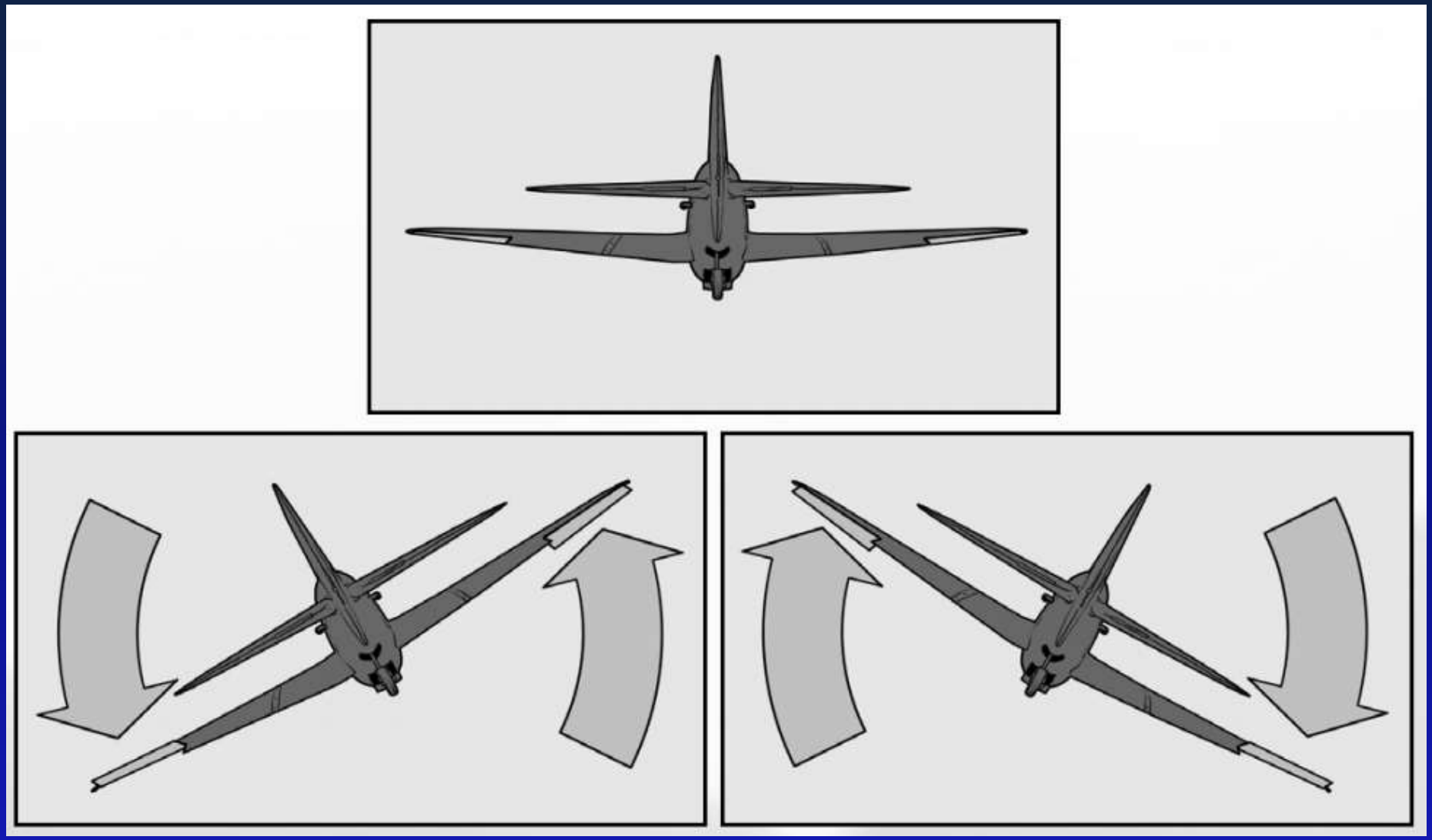

КРЕН

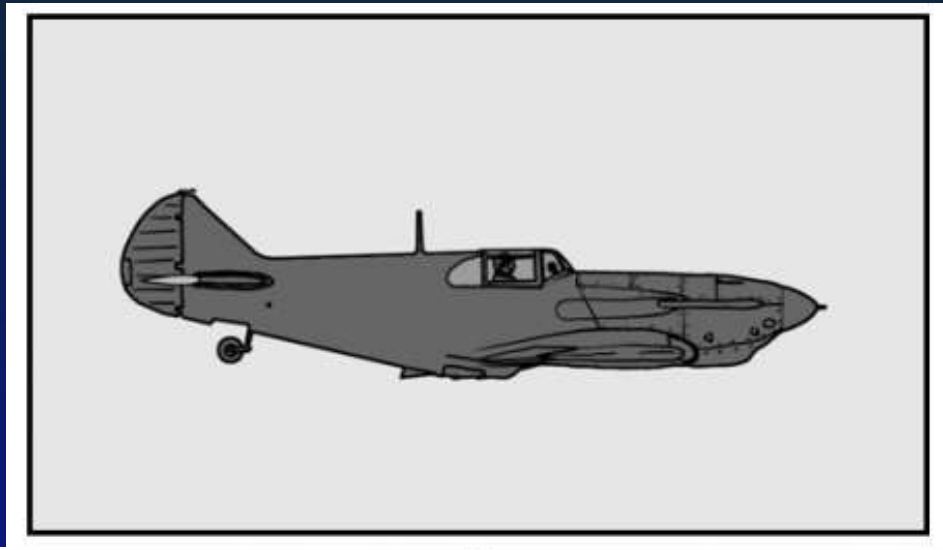

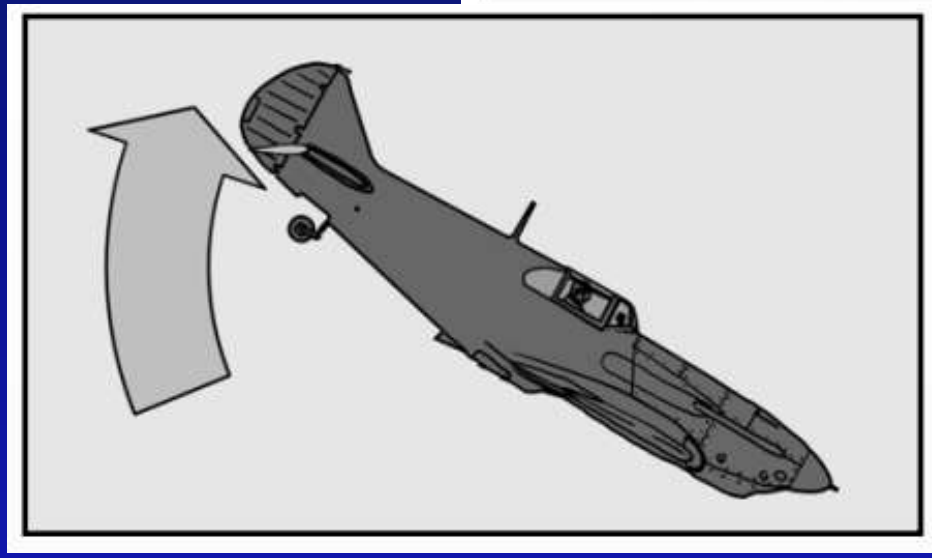

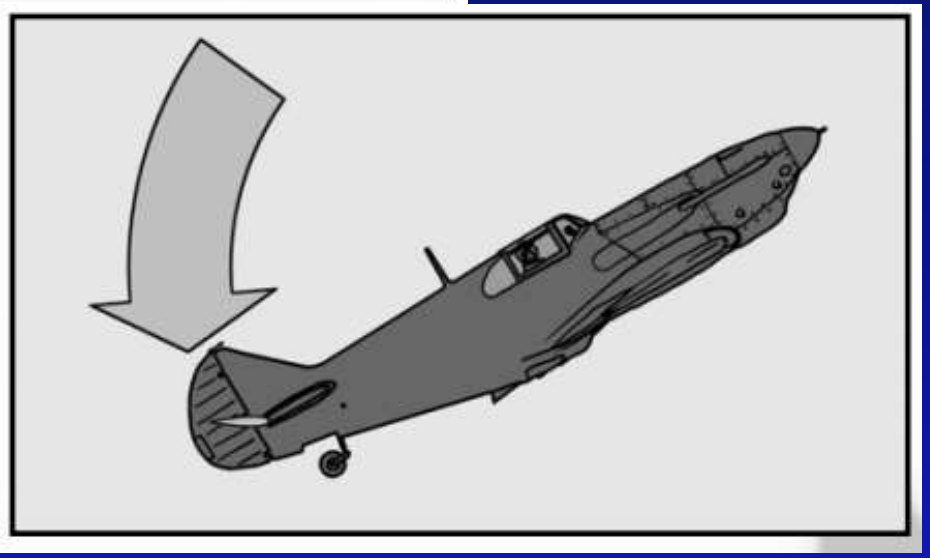

ПИКИРОВАНИЕ ***КАБРИРОВАНИЕ***

ТАНГАЖ

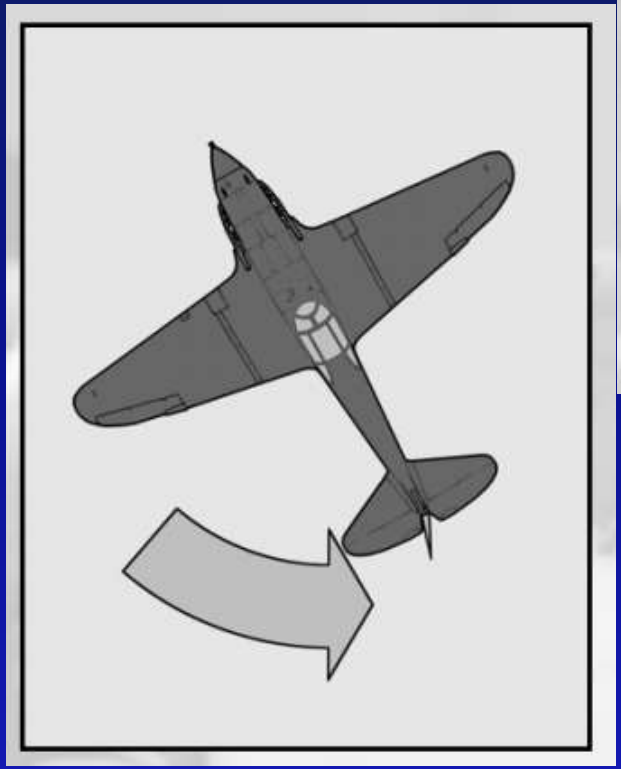

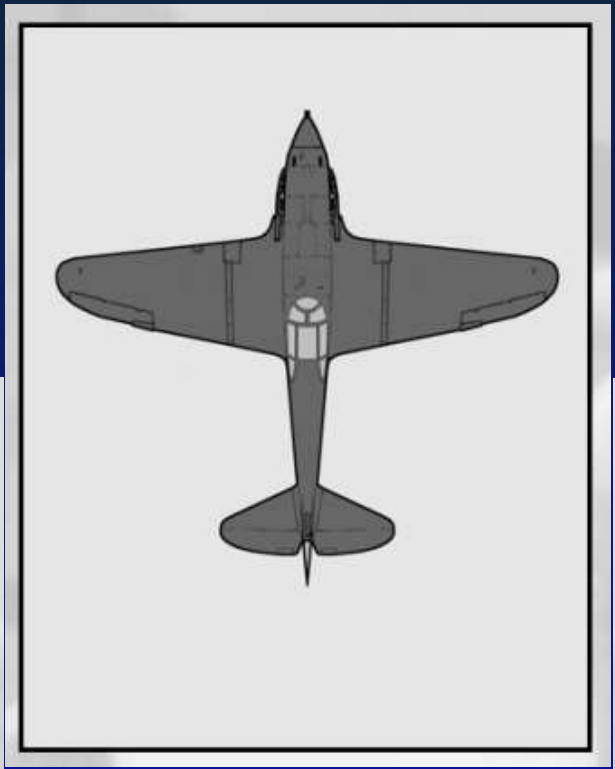

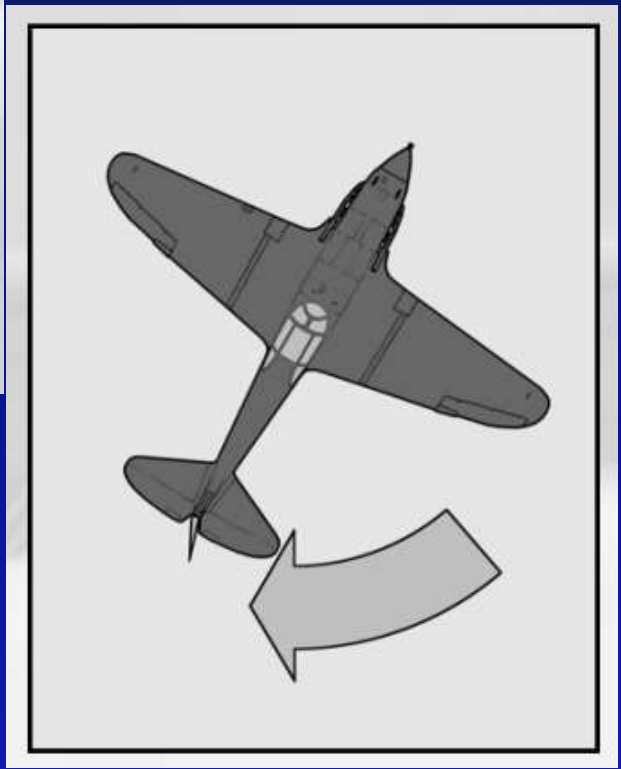

РЫСКАНИЕ

Запуск двигателя, управление закрылками и шасси

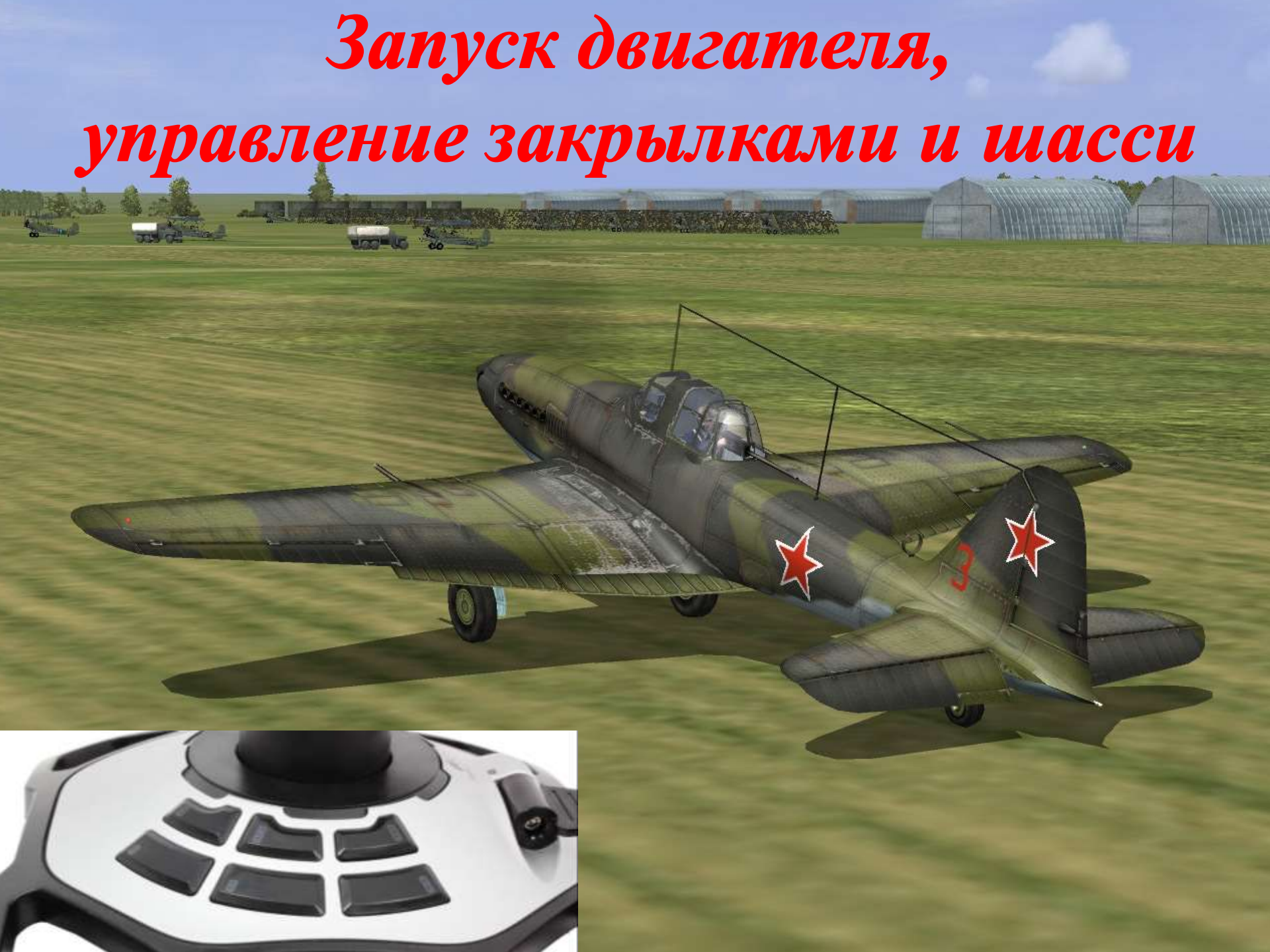

Взлёт на самолёте Ил-2

Желаю удачного взлёта!

Поздравляю
с успешным взлётом!
Норматив по взлёту выполнен!
«Авиа-киберспорт»

2

Введение в дополнительную образовательную программу «Авиа-киберспорт»

Педагог дополнительного образования

Хламов Денис Владимирович

Введение в дополнительную образовательную программу «Авиа-киберспорт»

Педагог дополнительного образования

Хламов Денис Владимирович

Введение в дополнительную образовательную программу «Авиа-киберспорт»

Педагог дополнительного образования

Хламов Денис Владимирович